APOLLO®

Smart Convertible Retractor

AFS MEDICAL

we do care.

01 KONZEPT

APOLLO - Smart Convertible Retraktor wurde mit Sorgfalt designt, um sowohl in der Multiport- als auch in der Reduced Port-Chirurgie einen multifunktionellen Zugang in den menschlichen Körper zu ermöglichen. Er kann in der allgemeinen Chirurgie, Urologie, Gynäkologie und Thoraxchirurgie eingesetzt werden und bietet neben vielen benutzerfreundlichen Funktionen als besonderes Feature die Möglichkeit, von einer minimalinvasiven Operation auf eine Mini-Laparotomie konvertiert zu werden und vice versa.

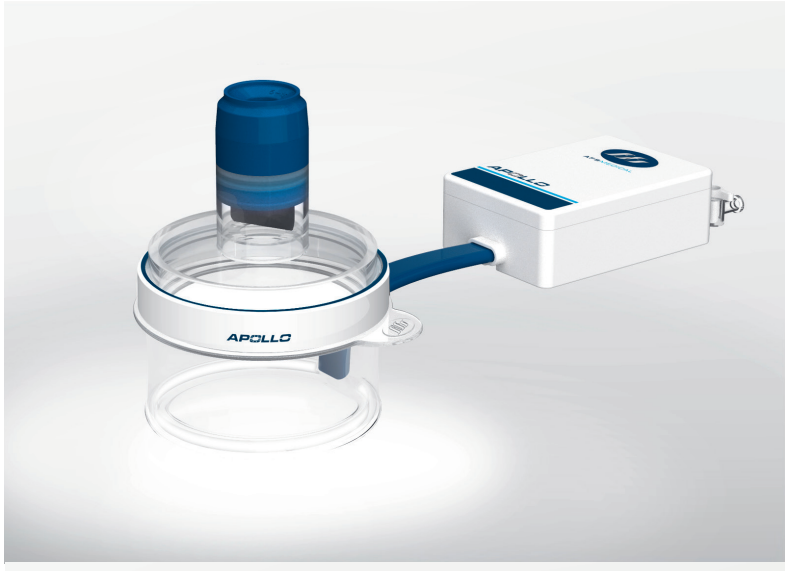

02 FEATURES

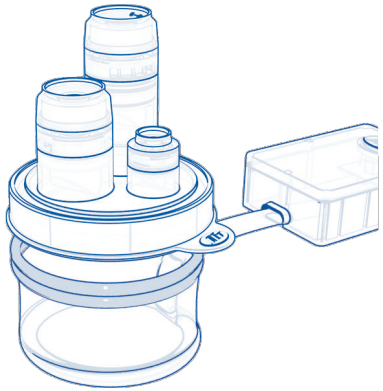

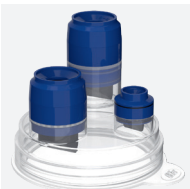

TRANSPARENTES SILIKON
für eine deutliche Sichtbarkeit und somit sichere Handhabung laparoskopischer Instrumente

ABNEHMBARE DICHTUNGSVENTILE
universelles Dichtungssystem | Teile aller Dichtungsventile können abgeschraubt werden, um einen bis zu 15 mm breiten Arbeitskanal zu erreichen | wird das komplette Dichtungsventil entfernt, wird ein 25 mm breiter Arbeitskanal geschaffen | ermöglicht den Einsatz von Robotertrokaren

SMART TUBING
3-Kammern für ein intelligentes CO_2-Management | verbindet den Innenring mit der Kontrolleinheit | verhindert das Beschlagen der Optiklinse

AMBIENT LIGHTS
ein zusätzliches Sicherheitsfeature | bieten durch die im Innenring angebrachten LEDs einen besseren Überblick über das Operationsfeld | machen den entscheidenden Unterschied zu den konvertierbaren Schritten einer Operation

APOLLO®
Smart Convertible Retractor

komplett entfernbares Dichtungsventil

abschraubbare Dichtungsventile

transparente Umrüstkappe

Dichtungsring

Retraktorring

Kontrolleinheit

Smart Tubing

Wundschutzfolie

Innenring

03 KOMPONENTEN & KOMBINATIONEN

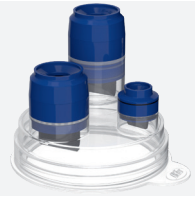

&

➔

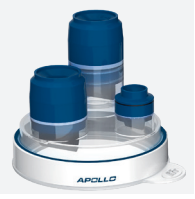

PORT KOPF

sorgt für eine gasdichte Verbindung mit dem Wundretraktor

WUNDRETRAKTOR

besteht aus dem Retraktorring, der Wundschutzfolie, dem Innenring und dem Smart Tubing; kann an jede Bauchwandstärke angepasst werden

MULTIFUNKTIONELLE DICHTUNGEN

universelles Dichtungssystem mit viel Variabilität

KONTROLLEINHEIT

enthält die Ventile für die Rauchgasabsaugung und die CO_2 Insufflation, 2 Lichtschalter für die Ambient Lights und den Anschluss für BIOCUBE

BIOCUBE

die externe Batterie wird durch ein Einwegkabel mit der Kontrolleinheit verbunden

04 UMWELTFAKTOR

Die Notwendigkeit steriler Produkte in der Chirurgie schließt Wiederverwendbarkeit sehr oft aus. BIOCUBE wurde entwickelt um eine nachhaltige und umweltfreundliche Lösung für die Energieversorgung auch im sterilen Umfeld zu bieten.
Alle AFS MEDICAL Produkte können mit BIOCUBE betrieben werden.

BIOCUBE

- externe wiederaufladbare Batterie
- liefert Strom für mindestens 240 Minuten
- vollständig aufgeladen in 180 Minuten
- farbiges Display zeigt Akkulaufzeit an
- Batterielebensdauer von 500 Ladezyklen
- kompatibel mit allen AFS MEDICAL Produkten
- erhältlich mit 3,5 Meter Einwegkabel

farbige Anzeige zeigt Akkulaufzeit

0% kein Licht
1-20% orangefarbenes Licht
20-95% eisblaues Licht
95-100% blaues Licht

05 BESTELLINFORMATION

APOLLO Smart Convertible Retractor

Artikelnummer	Größe	Arbeitskanäle	Inzisionslänge	Durchmesser Retraktorring	Durchmesser Innenring	Batterietyp	Verkaufseinheit
AB2XSC1	x-small		bis zu 3 cm	9 cm	6 cm	zur Verwendung mit BIOCUBE	4 Stück inkl. Kabel für BIOCUBE
AB2SC1	small		bis zu 5 cm	9 cm	9 cm		
AB2MC1	medium		bis zu 9 cm	12 cm	12 cm		
AB2XSC3	x-small		bis zu 3 cm	9 cm	6 cm		
AB2SC3	small		bis zu 5 cm	9 cm	9 cm		
AB2MC3	medium		bis zu 9 cm	12 cm	12 cm		

BIOCUBE

Artikelnummer	Name	Typ	Verkaufseinheit
EB01	BIOCUBE 1.0	wiederaufladbare Batterie	1 Stück

Hersteller
AFS MEDICAL Co., Ltd.
Na-131, Ezen Mecha Zone, 117 Hwanggeum-ro
Yangchon-eup, Gimpo-Si, Gyeonggi-do
Korea

Autorisierter EU-Handelsvertreter
AFS MEDICAL GmbH
Gewerbepark B17/II, Straße 1/3
2524 Teesdorf
Österreich

AT_06/2021

WIR DEFINIEREN DIE WELT DES CHIRURGISCHEN ZUGANGS NEU

Unser umfassendes Verständnis von chirurgischen Techniken und Herausforderungen ermöglicht intelligentes Engineering, überlegene Produktfunktionalität und edles Design kombiniert mit künstlicher Intelligenz -
Innovation jenseits aller Vorstellungskraft.

AFS MEDICAL Co., Ltd.
Innovation Center

B-1217, Doosan The Land Tower 152 Magokseo-ro
Gangseo-gu, Seoul 07788, Korea
T +82 2 6958-8891 | office.korea@afs-medical.com
afs-medical.com

AFS MEDICAL GmbH
Headquarters

Gewerbepark B17/II, Straße 1/3
2524 Teesdorf, Österreich
T +43 2253 81801-0 | office@afs-medical.com
afs-medical.com